Podnośnik 2-kolumnowy UNI-LIFT PD-2MT

Podnośnik 2-kolumnowy UNI-LIFT **PD-2MT** - elektrohydrauliczny, to niezawodne urządzenie przeznaczone do podnoszenia samochodów osobowych i małych pojazdów dostawczych. Napęd zapewniają dwa hydrauliczne siłowniki, a system stalowych lin gwarantuje precyzyjną synchronizację kolumn. Kolumny połączone są u dołu, a niska metalowa osłona chroni liny i przewody hydrauliczne, nie utrudniając przy tym dojazdu do podnośnika.



Wyposażony w asymetryczne, trójsekcyjne ramiona z automatyczną blokadą po podniesieniu o kilka centymetrów nad ziemię. Bezpieczeństwo użytkownika zapewniają automatyczne elektromagnetyczne blokady.

Dane techniczne

Udźwig:	4000 kg
Maks. wysokość podnoszenia:	1900 mm
Minimalna wysokość ramion:	115 mm
Długość ramienia:	710-950mm / 820-1520 mm
Wysokość całkowita:	2826 mm
Szerokość całkowita:	3310 mm
Szerokość najazdu:	2820 mm
Czas podnoszenia:	~55s
Czas opuszczania:	30 s
Moc silnika:	2,2 kW
Zasilanie:	400V
Waga urządzenia:	600 kg

UNI-TROL Sp. z o.o.
ul. Estrady 56
01-932 Warszawa

tel. (22) 817 94 21 22, 817 94 34 35, 834 90 13 14
SPRZEDAŻ wew. 118 i 121, SERWIS wew. 131 i 134
www.unitrol.pl | office@unitrol.pl | serwis@unitrol.pl

Dostawa + montaż w cenie.

Zalety maszyny:

Trójstopniowe asymetryczne ramiona





Pompa zamontowana w górnej cześci kolumny zapewnia więcej miejsca przy podnośniku.

Płynie regulowane wysokość łap w zakresie 0-50mm oraz dodadkowe przedłużki 85mm w zestawie.

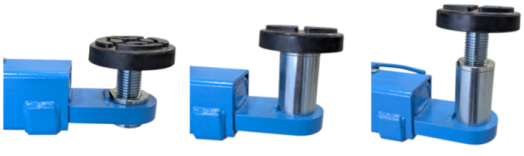

UNI-TROL Sp. z o.o.
ul. Estrady 56
01-932 Warszawa

tel. (22) 817 94 21 22, 817 94 34 35, 834 90 13 14
SPRZEDAŻ wew. 118 i 121, SERWIS wew. 131 i 134
www.unitrol.pl | office@unitrol.pl | serwis@unitrol.pl



Czytelny panel sterowania z automatycznym systemem odblokowania zapadek podczas opuszczania.

- czujniki krańcowe
- solidne i estetyczne wykonanie
- dzięki połączeniu w podstawie jest idealny do niskich warsztatów
- niskie zużycie energii
- 2 siłowniki hydrauliczne
- pełna dokumentacja dla UDT
- certyfikat CE

Warunki instalacji podnośników

Podnośnik można instalować w każdym dowolnym miejscu niezagrożonym eksplozją i bezpośrednim działaniem wody, na posadzce o dostatecznej wytrzymałości.
Powierzchnia płaska – dopuszczalna różnica do 0,5 cm na 3 m długości.
Podłoże, na którym będzie zainstalowany podnośnik powinno być prefabrykowane, wykonane z betonu klasy B25/C25 i suche przez co najmniej 28 dni, co gwarantuje uzyskanie odpowiedniej odporności.



UNI-TROL Sp. z o.o.
ul. Estrady 56
01-932 Warszawa

tel. (22) 817 94 21 22, 817 94 34 35, 834 90 13 14
SPRZEDAŻ wew. 118 i 121, SERWIS wew. 131 i 134
www.unitrol.pl | office@unitrol.pl | serwis@unitrol.pl

Wymiary podłoża: długość – 4000mm, szerokość – 1000mm, głębokość – 300mm

UWAGA: Głębokość podstawy betonowej nie może być mniejsza niż 250mm.

Wymiary pomieszczenia, w którym będzie instalowany podnośnik:

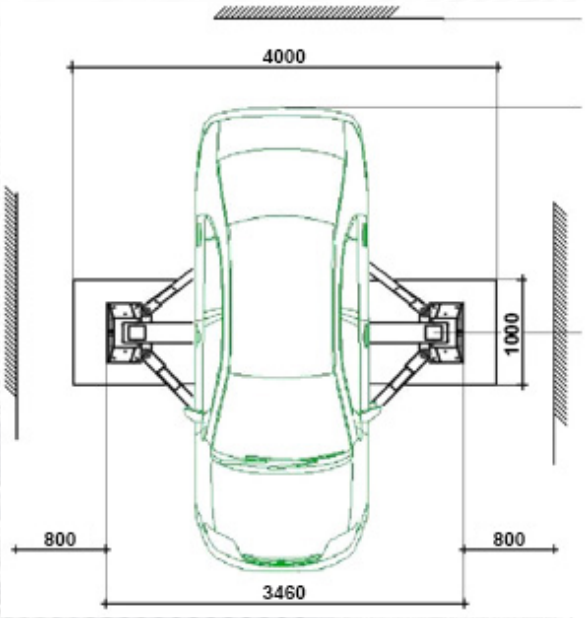

Wymiary podnośnika:

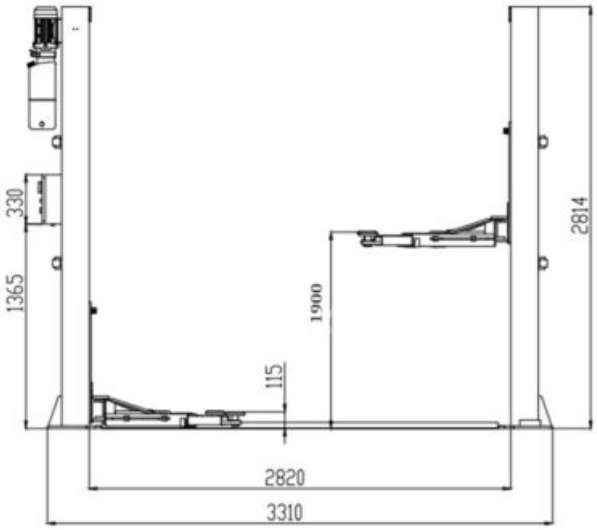

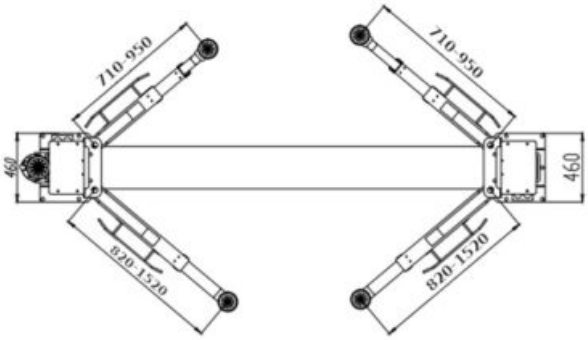

UNI-TROL Sp. z o.o.
ul. Estrady 56
01-932 Warszawa

tel. (22) 817 94 21 22, 817 94 34 35, 834 90 13 14
SPRZEDAŻ wew. 118 i 121, SERWIS wew. 131 i 134
www.unitrol.pl | office@unitrol.pl | serwis@unitrol.pl

Dostępne kolory



Kolory podstawowe

UNI-TROL Sp. z o.o.
ul. Estrady 56
01-932 Warszawa

tel. (22) 817 94 21 22, 817 94 34 35, 834 90 13 14
SPRZEDAŻ wew. 118 i 121, SERWIS wew. 131 i 134
www.unitrol.pl | office@unitrol.pl | serwis@unitrol.pl



UNI-TROL Sp. z o.o.
ul. Estrady 56
01-932 Warszawa

tel. (22) 817 94 21 22, 817 94 34 35, 834 90 13 14
SPRZEDAŻ wew. 118 i 121, SERWIS wew. 131 i 134
www.unitrol.pl | office@unitrol.pl | serwis@unitrol.pl