24/7

Балансировочный стенд 24/7 оснащен автоматической линейкой, которая запоминает данные во время их введения.

Совершенно новая операционная система, основанная на двух кнопках и колесе в качестве курсора, делает работу с машиной очень интуитивной.

- автоматическая остановка после измерительного цикла
- лазерный линейный индикатор
- программы ALU
- 2 программы ALU для мотоциклов
- оптимизация
- "спрятанный грузик"
- синтезатор речи
- монитор LCD

Технические данные

Диаметр диска	10" - 30"
Ширина диска	2" - 15"
Макс. вес колеса	70 kg
Точность	1 g
Частота вращения:	140 obr/min
мощность приводного двигателя	80 W
Электропитание	230V / 50 Hz
Габариты упаковки	880/1070/1490
Вес станка	120 kg

UNI-TROL Sp. z o.o.
ul. Estrady 56
01-932 Warszawa

tel. (22) 817 94 21 22, 817 94 34 35, 834 90 13 14
SPRZEDAŻ wew. 118 i 121, SERWIS wew. 131 i 134
www.unitrol.pl | office@unitrol.pl | serwis@unitrol.pl

Отличительные характеристики:

Крепление колеса Haweka SoftGrip с валом 40 мм и 3 конусами (44–111,5 мм)

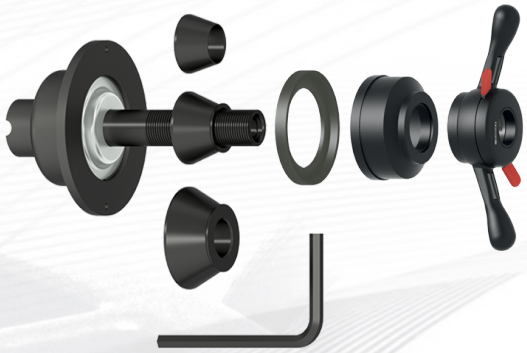

Наковальня (опционально).

Эргономичная кассета для набиваемых и клеящихся грузиков

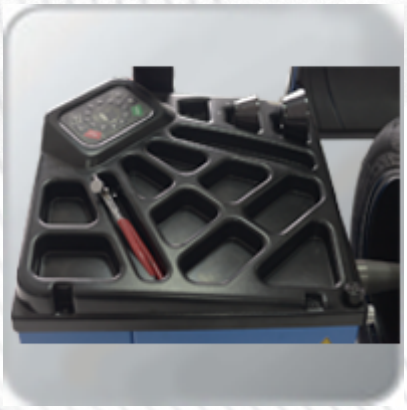

UNI-TROL Sp. z o.o.
ul. Estrady 56
01-932 Warszawa

tel. (22) 817 94 21 22, 817 94 34 35, 834 90 13 14
SPRZEDAŻ wew. 118 i 121, SERWIS wew. 131 i 134
www.unitrol.pl | office@unitrol.pl | serwis@unitrol.pl

Доступные цвета

Основные цвета

Цвета на заказ

UNI-TROL Sp. z o.o.
ul. Estrady 56
01-932 Warszawa

tel. (22) 817 94 21 22, 817 94 34 35, 834 90 13 14
SPRZEDAŻ wew. 118 i 121, SERWIS wew. 131 i 134
www.unitrol.pl | office@unitrol.pl | serwis@unitrol.pl

Дополнительное оборудование

Индекс	Описание	Фото
06.04.017.40	Конус диаметром 110-125 для вала mm Ø40	
06.04.008.40	Конус диаметром 125-145 mm для вала Ø40	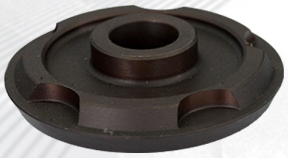
150400043	Конус диаметром 122-174 mm для вала Ø40	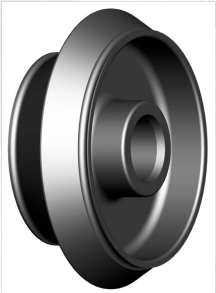
190400018	Прижимная алюминиевая шайба Ø40	

UNI-TROL Sp. z o.o.
ul. Estrady 56
01-932 Warszawa

tel. (22) 817 94 21 22, 817 94 34 35, 834 90 13 14
SPRZEDAŻ wew. 118 i 121, SERWIS wew. 131 i 134
www.unitrol.pl | office@unitrol.pl | serwis@unitrol.pl

Индекс	Описание	Фото
W-U-5AH	Адаптеры для мотоциклетных колес	
T-CĘG-001	Клещи-молоток	
CYR-001	Кронциркуль	
WT-2065-1	Інструмент для зняття клейких тягарців	

UNI-TROL Sp. z o.o.
ul. Estrady 56
01-932 Warszawa

tel. (22) 817 94 21 22, 817 94 34 35, 834 90 13 14
SPRZEDAŻ wew. 118 i 121, SERWIS wew. 131 i 134
www.unitrol.pl | office@unitrol.pl | serwis@unitrol.pl