24/7

Auswuchtmaschine 24/7 ist mit einem automatischem Messarm ausgestattet, der eingegebene Daten speichert. Die Laserlinienanzeige zeigt genau die Gewichtsposition an.

Das völlig neue Betriebssystem, das auf zwei Tasten und einem Rad als Auswahlcursor basiert, macht die Bedienung der Maschine sehr intuitiv.



- Laserlinienanzeige
- Automatische Positionierung
- Laufruhenoptimierung
- 3P Programm - Hinter-Speichen-Platzierung
- ALU Programme
- 2 ALU Programm für Motorrad
- Sprachsynthesizer
- LCD Monitor

Dane techniczne

Felgendurchmesser:	10" - 30"
Felgenbreite	2" - 15"
Radgewicht	70 kg
Auswuchtgenauigkeit	1 g
Messdrehzahl:	140 obr/min
Leistung des Antriebsmotors	80 W
Spannungsversorgung	230V / 50 Hz
Maße	880/1070/1490
Gewicht	120 kg

UNI-TROL Sp. z o.o.
ul. Estrady 56
01-932 Warszawa

tel. (22) 817 94 21 22, 817 94 34 35, 834 90 13 14
SPRZEDAŻ wew. 118 i 121, SERWIS wew. 131 i 134
www.unitrol.pl | office@unitrol.pl | serwis@unitrol.pl

Unverkennbare Merkmale:

Haweka SoftGrip-Radhalterung mit einer 40-mm-Welle und 3 Kegeln (44–111,5 mm)

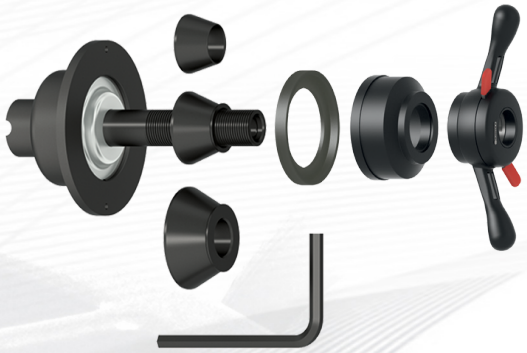



Amboss (optional).

Eine ergonomische Kassette für eingeschlagene und selbstklebende Gewichte

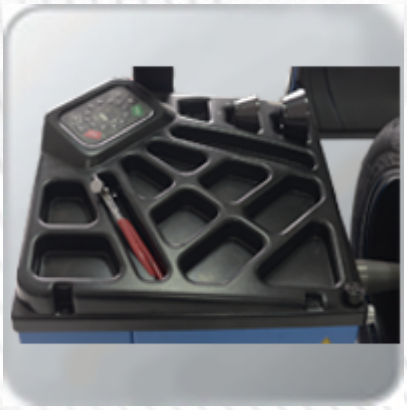

UNI-TROL Sp. z o.o.
ul. Estrady 56
01-932 Warszawa

tel. (22) 817 94 21 22, 817 94 34 35, 834 90 13 14
SPRZEDAŻ wew. 118 i 121, SERWIS wew. 131 i 134
www.unitrol.pl | office@unitrol.pl | serwis@unitrol.pl

Dostępne kolory



Kolory podstawowe



Kolory na zamówienie

UNI-TROL Sp. z o.o.
ul. Estrady 56
01-932 Warszawa

tel. (22) 817 94 21 22, 817 94 34 35, 834 90 13 14
SPRZEDAŻ wew. 118 i 121, SERWIS wew. 131 i 134
www.unitrol.pl | office@unitrol.pl | serwis@unitrol.pl

Wyposażenie dodatkowe

Indeks	Opis	Zdjęcie
190400018	Pierścień dystansowy do stożkow dostawczych Ø40	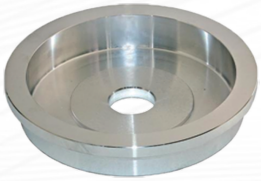
150400043	Stożek 122-174 mm Ø40	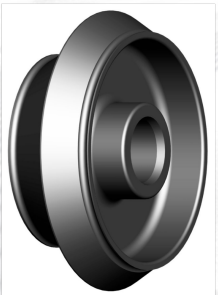
06.04.017.40	Stożek 110-125 mm Ø40	
06.04.008.40	Stożek 125-145 mm Ø40	

UNI-TROL Sp. z o.o.
ul. Estrady 56
01-932 Warszawa

tel. (22) 817 94 21 22, 817 94 34 35, 834 90 13 14
SPRZEDAŻ wew. 118 i 121, SERWIS wew. 131 i 134
www.unitrol.pl | office@unitrol.pl | serwis@unitrol.pl

Indeks	Opis	Zdjęcie
W-U-2AH	Uchwyt motocyklowy	
CYR-001	Cyrkiel wulkanizatorski	
T-CĘG-001	Cęgi wulkanizatorskie	
WT-2065-1	Skrobak do ciężarków klejonych | czerwony	

UNI-TROL Sp. z o.o.
ul. Estrady 56
01-932 Warszawa

tel. (22) 817 94 21 22, 817 94 34 35, 834 90 13 14
SPRZEDAŻ wew. 118 i 121, SERWIS wew. 131 i 134
www.unitrol.pl | office@unitrol.pl | serwis@unitrol.pl